mareco LUCE
47032 bertinoro (FC) Italia
via s.croce, 121 (z.i.)
tel. +39 0543 4687
fax +39 0543 449051
info@marecoluce.it
www.marecoluce.it

Il presente documento è esclusiva di MARECO LUCE s.r.l, ne è assolutamente vietata la divulgazione e la riproduzione anche parziale, nonchè l'utilizzazione senza consenso scritto della MARECO LUCE s.r.l stessa.
L'azienda si riserva il diritto di modificare i modelli, quote e materiali in ogni momento senza obbligo di preavviso.

SCHEDA TECNICA PRODOTTO

Discovery pastorale ottica Rotosimmetrica

Codice : 2127184S

FAMIGLIA DI APPLICAZIONE
- Apparecchio CUT-OFF per illuminazione stradale ed aree urbane (IP66) per utilizzo su braccio pastorale Ø60mm o Ø76mm

CARATTERISTICHE DEI MATERIALI
- Struttura composta da particolari in pressofusione di alluminio (ADC12) sottoposta a trattamento di anodizzazione e successivamente a verniciatura
- Braccio in pressofusione di alluminio (ADC12) sottoposto a trattamento di anodizzazione e successivamente a verniciatura
- Verniciatura in polveri poliesteri con pretrattamento speciale per esterni (Fosfocromatazione) al fine di assicurare un'elevata resistenza agli agenti atmosferici, garantita 10 anni
- Diffusore in vetro piano temperato trasparente (spessore 4mm)
- Piastra porta-cablaggio in acciaio zincato
- Guarnizioni in silicone
- Viteria in acciaio INOX A2

COLORE
- Antracite RAL 7016 testurizzato

PESO
- Apparecchio: 7,5Kg
- Imballo: 9Kg (590x650x165mm)

CARATTERISTICHE ILLUMINOTECNICHE
- Sorgente luminosa a Led a posizione fissa
- Modulo Led monocromatico (72 Led)
- Lente rotosimmetrica in PMMA (acrilico) ad alta trasmittanza
- Lente in PMMA (acrilico) trasparente inalterabile ai raggi UV
- Accensione immediata al 100% del flusso luminoso (soft start a 0,5 sec)
- Apparecchio CUT-OFF conforme a tutte le leggi regionali contro l'inquinamento luminoso

CARATTERISTICHE DI CABLAGGIO
- Piastra porta-cablaggio facilmente estraibile (senza utilizzo di attrezzi)
- Driver interno con dimmerazione 0-10V, PWM o mezzanotte virtuale
(disponibile a richiesta versione dimmerabile DALI)
- Scaricatore di sovratensione; Common Mode 10kV, Differential Mode 6kV
- Dotato di doppia valvola osmotica per la fuoriuscita di aria e umidità, una per il vano ottico stagno e l'altra per il vano cablaggio

CARATTERISTICHE DI INSTALLAZIONE E MANUTENZIONE
- Apparecchio ad installazione diretta su braccio Ø60-76mm
- Possibilità di variare l'inclinazione, regolazione del tilt ±90° a step di 5°
- Apparecchio fornito con cavo precablato 3x1mm² in neoprene H05RN-F, lunghezza 1,5m (Classe I)
- Apparecchio fornito con cavo precablato 2x1mm² in neoprene H05RN-F, lunghezza 1,5m (Classe II)
- Pressacavo M16x1,5mm per cavo Ø6,5-10mm
- Manutenzione ordinaria (non necessaria)
- Manutenzione straordinaria effettuabile rapidamente senza l'utilizzo di attrezzi con possibilità di sostituzione del gruppo ottico e/o del cablaggio
- Apertura del vano cablaggi tramite due clip, sistema di bloccaggio anti caduta del coperchio superiore
- No tensione di rete all'apertura dell'apparecchio tramite sezionatore
- Adatto per installazioni fino a 8m

DIMENSIONI
- Apparecchio circolare diametro Ø516mm, altezza 327mm

SPECIFICHE GENERALI
• Step MacAdam: 3
• Lifetime: L70/B50>60Kh - Tc 115°C
• Lifetime Driver: 120Kh
• Protezione da sovratensione: CM10kV, DM6kV
• Garanzia: 5 anni

SPECIFICHE 3000K - 35W
• Flusso scheda LED: 5940lm@tc25°C
• Flusso apparecchio: 4127lm@ta25°C
• Efficienza LED: 187,5lm/W
• Efficienza apparecchio: 120,6lm/W
• Assorbimento scheda Led: 31,7W
• Assorbimento apparecchio: 35W
• Power factor: >0,97

SPECIFICHE 4000K - 35W
• Flusso scheda LED: 6059lm@tc25°C
• Flusso apparecchio: 4453lm@ta25°C
• Efficienza LED: 191,3lm/W
• Efficienza apparecchio: 130,1lm/W
• Assorbimento scheda Led: 31,7W
• Assorbimento apparecchio: 35W
• Power factor: >0,97

SPECIFICHE 3000K- 55,4W
• Flusso scheda LED: 8730lm@tc25°C
• Flusso apparecchio: 6016lm@ta25°C
• Efficienza Led: 175,7lm/W
• Efficienza apparecchio: 111,9lm/W
• Assorbimento scheda Led: 49,7W
• Assorbimento apparecchio: 55,4W
• Power Factor: >0,93

SPECIFICHE 4000K - 55,4W
• Flusso scheda LED: 8906lm@tc25°C
• Flusso apparecchio: 6468lm@ta25°C
• Efficienza LED: 179,3lm/W
• Efficienza apparecchio: 120,3lm/W
• Assorbimento scheda Led: 49,7W
• Assorbimento apparecchio: 55,4W
• Power Factor: >0,93

Rev. 6 - 30/09/21

Specifiche
• CUT-OFF conforme a tutte le leggi regionali contro l'inquinamento luminoso
• CLASSE I
• Doppio isolamento/classe II
• IK08
• RG1
• CRI>70
• Dimmerabile
• MEZZANOTTE VIRTUALE
• IP 66

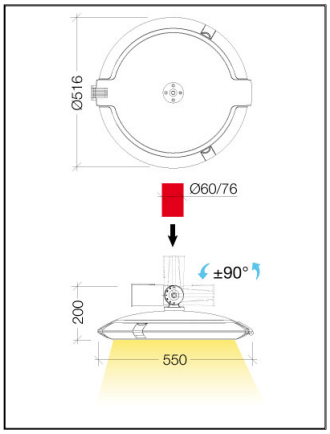

220-240V 50/60Hz 35W
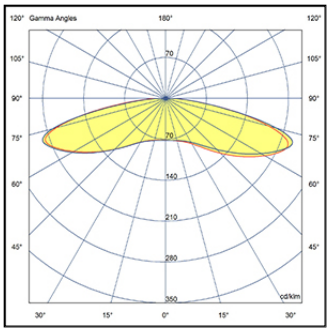
CUT OFF			IK 08	RG 1	CRI ≥70			IP66