mareco LUCE
47032 bertinoro (FC) Italia
via s.croce, 121 (z.i.)
tel. +39 0543 4687
fax +39 0543 449051
info@marecoluce.it
www.marecoluce.it

Il presente documento è esclusiva di MARECO LUCE s.r.l, ne è assolutamente vietata la divulgazione e la riproduzione anche parziale, nonchè l'utilizzazione senza consenso scritto della MARECO LUCE s.r.l stessa.
L'azienda si riserva il diritto di modificare i modelli, quote e materiali in ogni momento senza obbligo di preavviso.

SCHEDA TECNICA PRODOTTO
Sfera Ø400 Led IP44 Reflex
Codice : 1010584T

FAMIGLIA DI APPLICAZIONE
- Arredo Urbano LED a diffusore sferico per utilizzo palo o su braccio Ø60mm in testa, solo per montaggio diritto (IP44)

CARATTERISTICHE DEI MATERIALI
- Diffusore sferico in PMMA (acrilico) di diametro Ø400mm, colorazione trasparente, con verniciatura interna
in alluminio riflettente ed esterna in colore nero coprente ed attacco a baionetta
- Base in PC (policarbonato) autoestinguente V2 stampata nero
- Gruppo cablaggio composto da cono di copertura in PC (policarbonato) ad alta resistenza, per ricovero driver
- Supporto circuito led e cappello di copertura in NY-FV30%
- Guarnizioni in silicone
- Viteria in acciaio INOX A2

COLORE
- Trasparente/semiverniciato nero

CARATTERISTICHE ILLUMINOTECNICHE
- Sorgente luminosa a posizione fissa
- Accensione immediata al 100% del flusso luminoso
- Modulo Led monocromatico (50 Led)
- Illuminamento rotosimmetrico

CARATTERISTICHE DI CABLAGGIO
- Modulo LED 14,3W con alimentatore integrato
- Uscita driver 500mA
- n°50 Led Samsung LM561B

CARATTERISTICHE DI INSTALLAZIONE E MANUTENZIONE ORDINARIA
- Apparecchio ad installazione diretta su palo o su braccio Ø60mm in testa tramite 1 grano fornito in dotazione
- Bloccacavo autoregolante per cavo max Ø10mm
- Manutenzione ordinaria non necessaria
- Manutenzione straordinaria sfilando il diffusore

CARATTERISTICHE DIMENSIONALI
- Ø400x403mm

SPECIFICHE GENERALI
• Step MacAdam: 3
• Lifetime Led: L80/B50 - 60Kh Tc 85°C
• Lifetime driver: 50Kh
• Power factor: >0.95
• Garanzia: 2 anni

SPECIFICHE 4000K
• Flusso scheda LED:2626lm@tc25°C
• Flusso apparecchio: 1350lm@ta25°C
• Efficienza LED: 184lm/W
• Efficienza apparecchio: 84lm/W
• Assorbimento scheda Led: 14,3W
• Assorbimento apparecchio: 16W

SPECIFICHE 3000K
• Flusso scheda LED: 2479lm@tc25°C
• Flusso apparecchio: 1274lm@ta25°C
• Efficienza LED:173lm/W
• Efficienza apparecchio: 80m/W
• Assorbimento scheda Led: 14,3W
• Assorbimento apparecchio: 16W

Rev 03-22/02/2023

Specifiche
• Conforme alle Direttive UE
• Doppio isolamento/classe II
• IK08
• RG1
• CRI>80
• IP 44

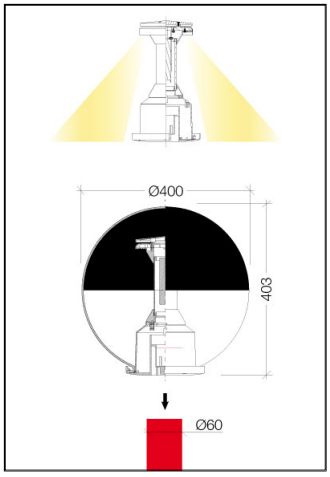
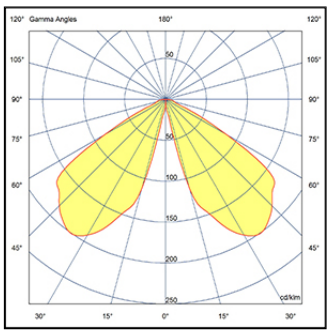
220-240V 50/60Hz 16W					
CE		IK 08	RG 1	CRI ≥80	IP44