mareco LUCE
47032 bertinoro (FC) Italia
via s.croce, 121 (z.i.)
tel. +39 0543 4687
fax +39 0543 449051
info@marecoluce.it
www.marecoluce.it

Il presente documento è esclusiva di MARECO LUCE s.r.l, ne è assolutamente vietata la divulgazione e la riproduzione anche parziale, nonchè l'utilizzazione senza consenso scritto della MARECO LUCE s.r.l stessa.
L'azienda si riserva il diritto di modificare i modelli, quote e materiali in ogni momento senza obbligo di preavviso.

SCHEDA TECNICA PRODOTTO
Lira 40 Tondo
Codice : 4040382W

FAMIGLIA DI APPLICAZIONE
- Incasso tondo Ø40mm a Led (IP67) per installazione a pavimento con controcassa obbligatoria, o a controsoffitto con accessorio Kit di fissaggio

CARATTERISTICHE DEI MATERIALI
- Corpo in pressofusione di acciaio INOX AISI 316L
- Cornice in pressofusione di acciaio INOX AISI 316L Ø40mm con finitura lucida a specchio
- Diffusore in vetro piano temperato trasparente extrachiaro forte spessore 6mm
- Lente in PMMA (acrilico) ad alta trasmittanza
- Carico massimo carrabile 500Kg alla velocità di 20Km/h
- Guarnizioni in silicone
- Viteria in acciaio INOX A2

COLORE
- Inox

CARATTERISTICHE ILLUMINOTECNICHE
- Sorgente luminosa a Led fissa
- Accensione immediata al 100% del flusso luminoso
- Modulo Led monocromatico (1 Led)
- Lente con apertura 7°, 22°, 33° ed asimmetrica ellittica 9°x20°

CARATTERISTICHE DI CABLAGGIO
- Pressacavo metallico PG9 in dotazione
- Alimentatore elettronico obbligatorio non fornito in dotazione
- Collegamento alla linea di alimentazione effettuabile tramite cavo H05RN-F 2x0.5mmq pre-collegato all'apparecchio (40cm)
- IPSC incluso: Protetto contro inversione polarità, sovratensione e cortocircuito

CARATTERISTICHE DI INSTALLAZIONE E MANUTENZIONE ORDINARIA
- Apparecchio da incasso a murare per installazione con controcassa (non in dotazione)
- Apparecchio per installazione diretta a controsoffitto, su foro Ø32mm, tramite molle di fissaggio (non in dotazione)
- Manutenzione ordinaria e straordinaria non necessaria
- Gli alimentatori CS160017 o CS160024 non possono essere ricoverati all'interno della controcassa
- Le morsettiere di derivazione a "T" e lineare IP68 non possono essere ricoverate all'interno delle controcasse

ACCESSORI OBBLIGATORI PER INSTALLAZIONE A PAVIMENTO DA ORDINARE SEPARATAMENTE:
- Controcassa circolare Ø100x80mm - COD.70000003
- Controcassa cilindrica Ø35x70mm - COD.70000007

ACCESSORIO OBBLIGATORIO PER INSTALLAZIONE A CONTROSOFFITTO DA ORDINARE SEPARATAMENTE:
- Kit fissaggio controsoffitto - COD.4000001W

CARATTERISTICHE DIMENSIONALI
- Ø40x56mm

SPECIFICHE GENERALI
• Step MacAdam: 4
• Lifetime Led: L80/B50 - 40Kh Tc 70°C
• Garanzia: 5 anni

SPECIFICHE 4000K - 350mA - 1W
• Flusso scheda LED: 124lm@tc25°C
• Flusso apparecchio 7°: 76lm@ta25°C
• Flusso apparecchio 22°: 75lm@ta25°C
• Flusso apparecchio 33°: 82lm@ta25°C
• Flusso apparecchio 9°x20°: 82lm@ta25°C
• RG: 1

SPECIFICHE 4000K - 500mA - 2W
• Flusso scheda LED: 167lm@tc25°C
• Flusso apparecchio 7°: 102lm@ta25°C
• Flusso apparecchio 22°: 101lm@ta25°C
• Flusso apparecchio 33°: 11lm@ta25°C
• Flusso apparecchio 9°x20°: 111lm@ta25°C
• RG: 1

SPECIFICHE 4000K - 700mA - 3W
• Flusso scheda LED: 217lm@tc25°C
• Flusso apparecchio 7°: 133lm@ta25°C
• Flusso apparecchio 22°: 131lm@ta25°C
• Flusso apparecchio 33°: 144lm@ta25°C
• Flusso apparecchio 9°x20°: 144lm@ta25°C
• RG: 2<135cm

SPECIFICHE 3000K - 350mA - 1W
• Flusso scheda LED: 109lm@tc25°C
• Flusso apparecchio 7°: 67lm@ta25°C
• Flusso apparecchio 22°: 66lm@ta25°C
• Flusso apparecchio 33°: 72lm@ta25°C
• Flusso apparecchio 9°x20°: 72lm@ta25°C
• RG: 1

SPECIFICHE 3000K - 500mA - 2W
• Flusso scheda LED: 147lm@tc25°C
• Flusso apparecchio 7°: 90lm@ta25°C
• Flusso apparecchio 22°: 89lm@ta25°C
• Flusso apparecchio 33°: 98lm@ta25°C
• Flusso apparecchio 9°x20°: 98lm@ta25°C
• RG: 1

SPECIFICHE 3000K - 700mA - 3W
• Flusso scheda LED: 191lm@tc25°C
• Flusso apparecchio 7°: 117lm@ta25°C
• Flusso apparecchio 22°: 115lm@ta25°C
• Flusso apparecchio 33°: 127lm@ta25°C
• Flusso apparecchio 9°x20°: 127lm@ta25°C
• RG: 2<183cm

Rev. 4 - 20/11/19

Specifiche
• Conforme alle Direttive UE
• Apparecchio in classe terza
• IK08
• RG1
• RG2
• CRI>80
• IP 67

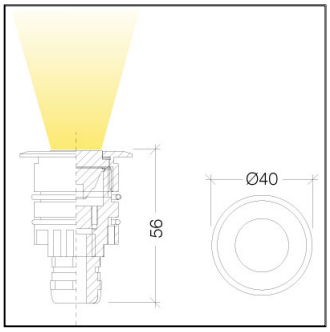
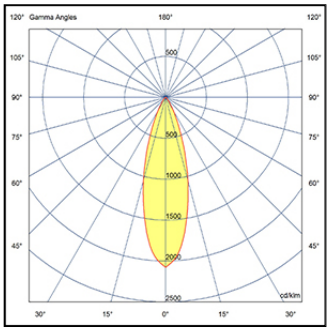
350/500/ 700mA 1/2/3W						
CE		IK 08	RG 1	RG 2	CRI ≥80	IP67