mareco LUCE
47032 bertinoro (FC) Italia
via s.croce, 121 (z.i.)
tel. +39 0543 4687
fax +39 0543 449051
info@marecoluce.it
www.marecoluce.it

Il presente documento è esclusiva di MARECO LUCE s.r.l, ne è assolutamente vietata la divulgazione e la riproduzione anche parziale, nonchè l'utilizzazione senza consenso scritto della MARECO LUCE s.r.l stessa.
L'azienda si riserva il diritto di modificare i modelli, quote e materiali in ogni momento senza obbligo di preavviso.

SCHEDA TECNICA PRODOTTO
Morsettiera lineare IP68
Codice : CS093000

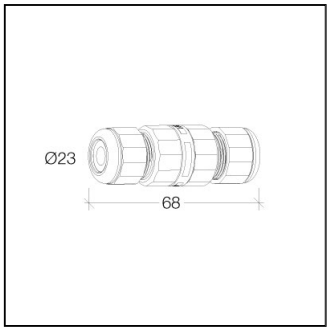

CE	IP68

FAMIGLIA DI APPLICAZIONE
- Accessorio Morsettiera Coassiale ad IP68

INFORMAZIONI GENERALI
- Tipo installazione: Connessione fissa
- Tipo di prodotto: TEETUBE - Giunti circolari in linea e derivazione IP68
- Tipo di montaggio: Connettore ingresso - uscita (volante)
- Tipo di Fissaggio: Con supporto ad aggancio rapido
- Colore: Nero (Componenti plastici) - Verde (Componenti gomma)

DATI TECNICI
- Numero di poli: 3
- Simbologia contatti: 1-3-4(E)
- Tipo di contatti: Vite con lamella premi cavo (M3-max 1.0Nm)
- Corrente: max 24A
- Tensione: max 450VAC

INFORMAZIONI DI RESISTENZA
- Protezione da solidi/acqua: IP68 (30m,2h)
- Resistenza alla corrosione: Salt mist, 1.000 ore, 5% salt solutions , 35° CEN60068-2- 11:2000, Test K a (168h)

INFORMAZIONI SUL CAVO
- Sezione del cavo min. - max. (cavo flessibile): 0.25mmq - 2.5mmq
- Sezione del cavo min. - max. (cavo rigido): 0.25mmq - 2.5mmq
- Diametro del cavo: min. - max. 7.0mm - 12mm

MATERIALI
- Connettore: PA66 GF UL94 V0 GWT 960° C
- Pressacavo: PA66 UL94 V2 GWT 850° C
- Guarnizioni: Silicone
- Gommini di tenuta cavo: TPE
- Contatti: CuZn (rivestimento nickel)
- Viti: Acciaio (rivestimento Zinco)
- Proprietà: Halogen Free - Silicon Free
- T marking: T85°C
- Temperatura di funzionamento: -40°C/+125°C

NORME
- Riferimento: EN 60998-1:2004
- Marcatura ENEC-03

CARATTERISTICHE DIMENSIONALI
- Ø23x68mm

Rev. 1 - 11/11/19

Specifiche
• Conforme alle Direttive UE
• IP 68